INSTRUKCJA NAPEŁNIANIA SPRAYU

MASZYNKA PNEUMATYCZNA FILL-ONE +

1

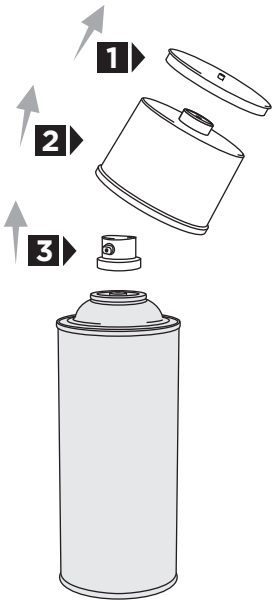

Z puszki sprayu PROFI PLUS zdjąć dysk **(1)**, dekiel **(2)** oraz wyjąć plastikową dyszę natryskową **(3)**.

2

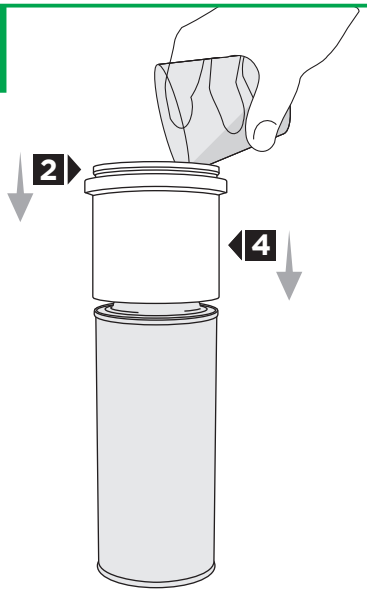

Z maszyny wyciągnąć metalowy cylinder **(4)** i nałożyć go na puszkę, mocno dociskając. Dekiel **(2)** włożyć do cylindra umieszczonego na puszcze, wciskając dokładnie środek, aby przeszła igła napełniająca. Wlać uprzednio zmiksowany kolor, w ilości 100 ml, nie przekraczając linii maksimum.

3

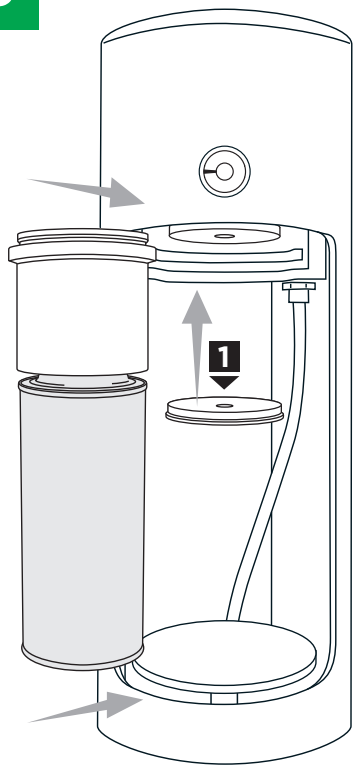

Dysk z dekla puszki **(1)** umieścić w okrągłym otworze wewnątrz maszynki, upewniając się że z każdej strony równo przylega. Umieścić połączony zestaw w maszynie.

4

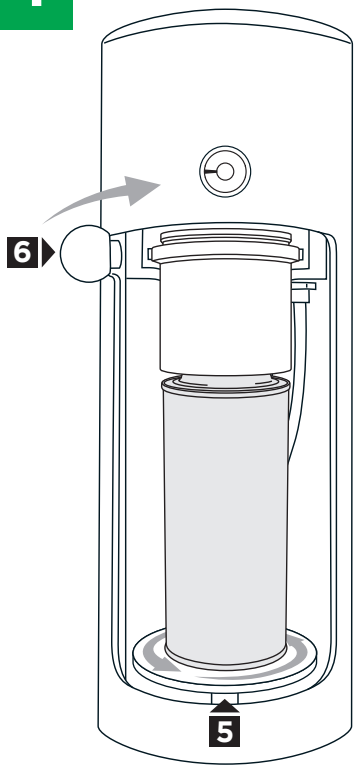

Dokręcić obrotową podstawę **(5)** do wyczuwalnego oporu. Zamkniecie drzwi **(6)** automatycznie rozpoczyna napełnianie. Po ok 6 sekundach spray jest napełniony.

5

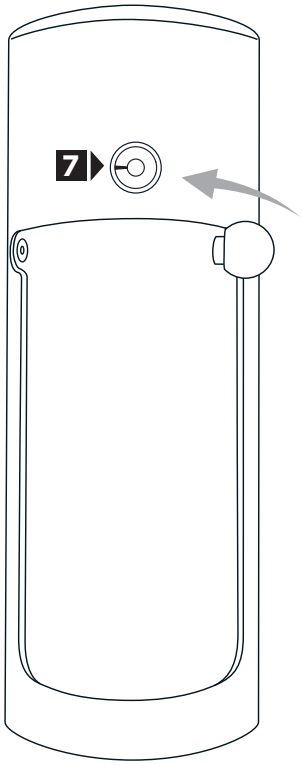

Wbudowany manometr **(7)** pokazuje, kiedy można bezpiecznie otworzyć drzwi. Maszynka nie wymaga czyszczenia po użyciu. Niewielka ilość farby została trwale zamknięta w deklu sprayu, tworząc próbkę koloru.